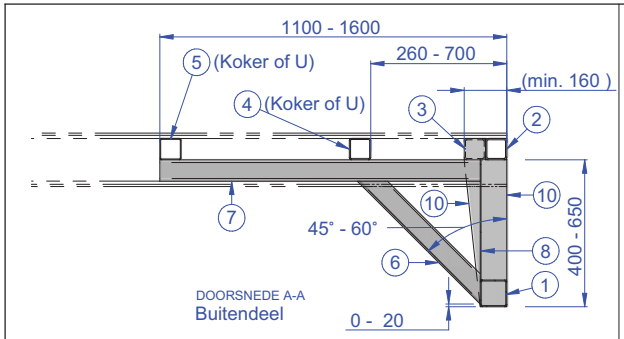
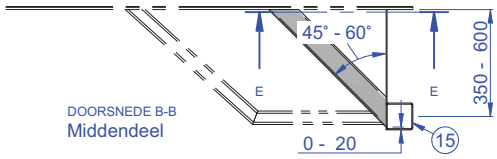


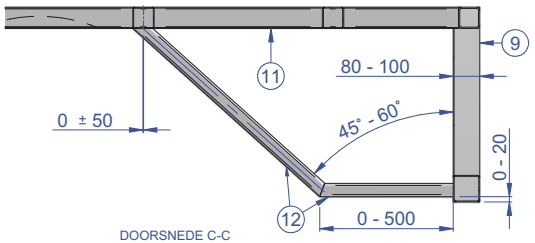


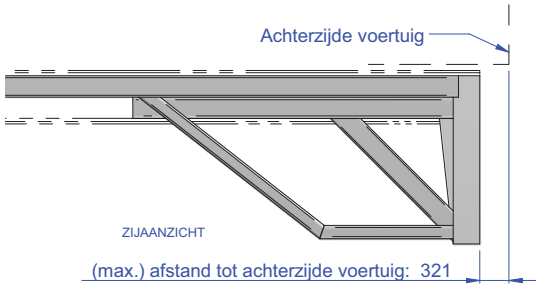
Opties voor doorsnede E-E (pos. 13 en pos. 14):

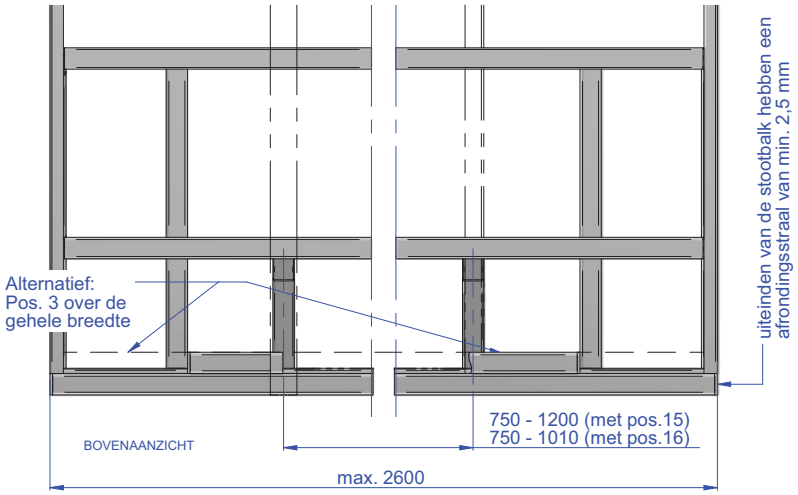
Pos.13
Koker 80(à100)x80(à100)x 3 (à6)
Pos.14: min. 160x3 (à 5)

Pos.13 en pos. 14
Koker 80(à100)x50(à80)x 4 (à6)
min. 50

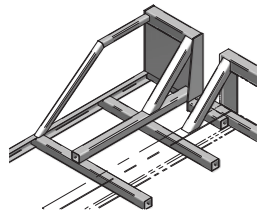
Pos.13 en pos. 14
Koker 80(à100)x50(à80)x 3 (à6)
min. 80

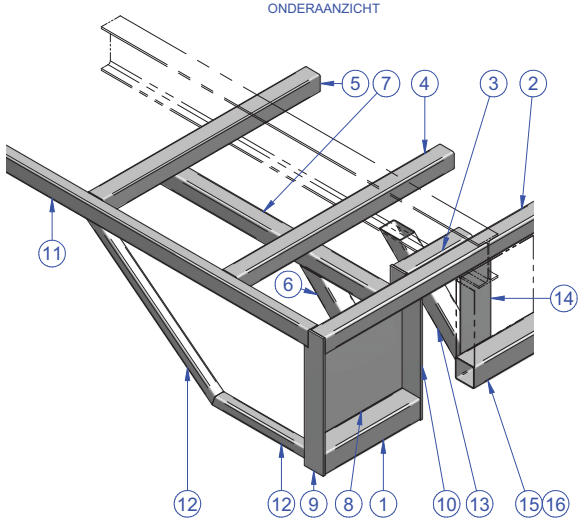






Rev	dd/mm/jj	By	Refer.	Description
A	17-2-2011	MvN	10062	Opm. Focwa
B				
C				
D				

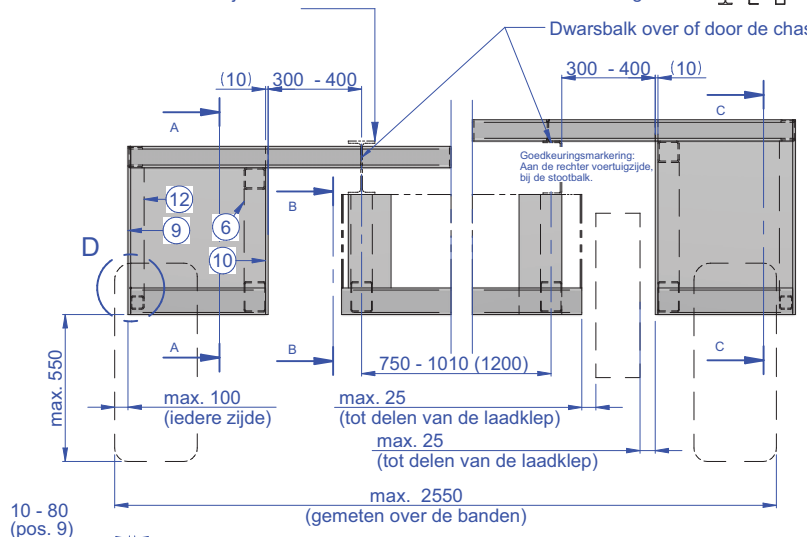




Chassis of (opbouw)delen ter vervanging hiervan. Ixx = min. 300 cm4
(Traagheidsmoment t.o.v. de horizontale as van de chassisbalk, het samengesteld chassis
en dragende constructie of (opbouw)delen ter vervanging hiervan, per zijde [cm4]

Materiaalkwaliteit en afmetingen niet vastgelegd in deze goedkeuring. Aanpassingen van het originele chassis, zoals b.v. versterkingen, vulstukken of vulbussen worden niet uitgesloten door deze goedkeuring.

Getoonde chassisbalken zijn alleen een voorbeeld. Alternatief stootbalk toegestaan: ,..... etc



*: **gelijkwaardige materiaalsoorten:**

S235 of gelijkwaardig waaronder:
σ_{yield} / $R_{p\,0.2} \geq 235\ N/mm^2$
S235 / St37-2
S275 / St44-3
S355 of gelijkwaardig

S355 of gelijkwaardig waaronder:
σ_{yield} / $R_{p\,0.2} \geq 355\ N/mm^2$
S355 / St52-3
S420 / Raex420
Domex 690

Pos	Afmetingen	Materiaal
16	Koker 100(à120)x100(à120)x 5 (à6)	S235 of gelijkwaardig
15	Koker 100(à120)x100(à120)x 4 (à6)	S355 of gelijkwaardig
14	Zie tekening doorsnede E-E	S235 of gelijkwaardig
13	Zie tekening doorsnede E-E	S235 of gelijkwaardig
12	Koker 50(à60)x50(à60)x 4 (à6)	S235 of gelijkwaardig
11	U profiel 80(à120)x50(à100)x 4 (à5)	S235 of gelijkwaardig
10	min.100-160x 10(à12)mm	S235 of gelijkwaardig
9	min.100x 10(à12)mm of koker 80(à100)x60(à80)x3 (à5)	S235 of gelijkwaardig
8	Plaat 3 (à5)	S235 or equivalent
7	Koker 80(à100)x80(à100)x 5 (à6)	S235 of gelijkwaardig
6	Koker 80(à100)x80(à100)x 3 (à6)	S235 of gelijkwaardig
5	Koker 80(à100)x80(à100)x 3 (à6) of U profiel 80(à100)x80(à100)x 5 (à6)	S235 of gelijkwaardig
4	Koker 80(à100)x80(à100)x 4 (à6) of U profiel 80(à100)x80(à100)x 5 (à6)	S235 of gelijkwaardig
3	Koker 80(à100)x80(à100)x 5 (à6)	S235 of gelijkwaardig
2	koker 80(à100)x80(à100)x 5 (à6)	S235 of gelijkwaardig
1	Koker 100(à120)x100(à120)x 4 (à6)	S235 of gelijkwaardig

Voorbeeld 3-delige stootbalk

Uitsluitend voor leden van RAI CarrosserieNL

Niet geldig zonder goedkeuring RDW

HESTOCON
Engineering & Homologation
Uilenveld 4, Unit 20
4823 BG Breda - Holland
www.HESTOCON.com

Client :
Reference : 10062
Description : **Stootbalkconstructie, alle massa's**
Assy
Pos
Mat.
Treat.
Toler.
Scale: Not to scale
Units: mm
Remarks: Voor installatie met laadklep; Gelast, geschikt voor "alle voertuigen"
Drawn: MvN
Date: 24-1-2011
Size: A1
Dwg Number: ALL.3D NL
Page: 1 of 1

O:\AH_\AHZ (Focwa)\Deelgoedkeuringen\AHZ_03X5000 (ALL 3 delig)\AHZ_03X5000.C1_NL.dft

MAATEN VAN DEZE TEKENING MAG ZONDER VOORAFGAANDE SCHRIFTELIJKE TOESTEMMING VAN HESTOCON B.V. WORDEN VERVEELVOUDIGD OF OPENBAAR GEMAAKT